NUOVO

MAUS ITALIA

Minirol - Macrol - Masterol

Mandrinatrici pneumatiche a controllo di coppia per la

costruzione *e* **manutenzione** *di* **scambiatori di calore** *a* **fascio tubiero**

CE

MADE IN ITALY

ITA

Cenni storici Maus Italia

Franco Agostino
Il fondatore

MAUS ITALIA 1961-2011

dal *1961*

Alla fine degli anni '50 il Sig. Franco Agostino colse l'opportunità, presentatagli da un anziano costruttore tedesco, il Sig. Albert Otto, di apprendere l'arte della costruzione dei mandrini allargatubi. Fu allora, che grazie ad un indomito coraggio ed intuito, il Sig. Franco Agostino diede il via a quella piccola fabbrica italiana che qualche anno dopo sarebbe diventata la Maus Italia.

Fu in quegli anni che Franco Agostino introdusse nel programma di vendite dell'azienda l'impianto di mandrinatura a controllo elettronico conseguendo un successo straordinario presso la qualificata clientela italiana sempre più esigente in fatto di qualità e sicurezza.

Ancora una volta, in Maus Italia, l'innovazione nasce da una lunga storia di passione ed entusiasmo, DNA dell'azienda, che si riflette direttamente nei prodotti proposti.
Con l'edizione di questo nuovo catalogo si intende facilitare il lavoro del tecnico nella scelta del prodotto.

Minirol - Macrol - Masterol

Mandrinatrici ***pneumatiche***
a controllo di coppia per la
costruzione *e*
manutenzione *di*
scambiatori di calore
a **fascio tubiero**

Con la serie ***Minirol***, ***Macrol*** e ***Masterol*** la Maus Italia propone la propria soluzione *flessibile* ed *economica* per l'utilizzo dei mandrini allargatubi.
Rapide, leggere e sicure le mandrinatrici pneumatiche Maus Italia rappresentano la soluzione ideale per i **costruttori** che si attrezzano per la prima volta per la mandrinatura dei tubi e per i **manutentori** che vogliono operare sull'impianto ("on-site"), in condizioni di **qualità** e **sicurezza.**

Indice

Minirol	MP- 4
Macrol	MP- 8
Masterol	MP- 12
BWG	**MP- 16**

Simboli

Pagina - - - - - - - - - - - - - - MP-nn

Vai a pagina - - - - - - - - - - - MP-nn

DNV

DNV BUSINESS ASSURANCE

MANAGEMENT SYSTEM CERTIFICATE

Certificato No. / Certificate No: CERT-00464-95-AQ-MIL-SINCERT

Si attesta che / This is to certify that

M.A.U.S. ITALIA Di F. Agostino & C. S.a.s.

S.S. Paullese Km 30 - 26013 Bagnolo Cremasco (CR) - Italy

UNI EN ISO 9001:2008 (ISO 9001:2008)

Progettazione e produzione di mandrini allargatubi, macchine per mandrinare e macchine per la manutenzione di scambiatori di calore (Settore EA : 17 - 18)

Design and production of tube expanders, rolling equipments and machines for maintenance of heat exchangers (Sector EA : 17 - 18)

1995-04-18

2015-03-25

Agrate Brianza, (MB) 2012-03-27

ACCREDIA

Andrea Barlola

Zeno Beltrami

www.dnv.it - www.sincert.it

Particolare di mandrinatura con ***Masterol 90*** su caldaia

Air conditioner and air cooler assembly

Minirol

Mandrinatrici pneumatiche a controllo di coppia con inversione automatica per tubi da 6,3 a 12,7 mm *(da 1/4" a 1/2")*

MP-4

Fino a 1/2" (12,7 mm)

Heat exchanger maintenance on-site

Macrol

Vasta gamma di mandrinatrici pneumatiche a controllo di coppia per tubi da 19 a 58 mm *(da 3/4" a 2.1/4")*

MP-8

Fino a 2.1/4" (58 mm)

Boiler assembly

Masterol

Mandrinatrici pneumatiche ad angolo a controllo di coppia per tubi di caldaie fino a 101,6 mm *(4")*

MP-12

Fino a 4" (101,6 mm)

Minirol

MAUS ITALIA

Auto-reversibile

MP-4 MAUS ITALIA

MAUS ITALIA

Minirol

Minirol

Mandrinatrici pneumatiche a controllo di coppia con inversione automatica per tubi da 6,3 a 12,7 mm *(da 1/4" a 1/2")*

Le mandrinatrici pneumatiche a controllo di coppia con inversione automatica della serie ***Minirol*** sono progettate per la mandrinatura di **tubi di piccolo diametro.**

Con spiccate caratteristiche di ergonomicità, produttività e qualità, sono particolarmente indicate per i **costruttori** per l'assemblaggio di fasci tubieri utilizzati nel settore **refrigerazione e condizionamento**.

- Costruite in alluminio
- Leggere e robuste
- Maneggevoli
- Controllo di coppia regolabile incorporato
- Inversione di rotazione automatica
- Straordinario rapporto peso/potenza
- Indipendenza nel controllo di coppia della pressione dell'aria

Minirol

MAUS ITALIA

Caratteristiche tecniche		Minirol-2400	Minirol-1100	Minirol-600	
Velocità	giri/min *(R.P.M)*	2400	1100	600	
Coppia min	Nm *(Ft Lb)*	0,2 *1(0.15)*	0,3 *(0.22)*	0,4 *.30)*	
Coppia max	Nm *(Ft Lb)*	2,4 *(1.77)*	5,2 *(3.84)*	9,5 *(7.01)*	
Pressione di alimentazione	Bar *(psi)*	6,3 *(92)*	6,3 *(92)*	6,3 *(92)*	
Consumo aria	Lt/min *(cfm)*	380 *(13.4)*	420 *(14.8)*	420 *(14.8)*	
Attacco esagonale ∅	mm *(inches)*	6,3 *(1/4")*	6,3 *(1/4")*	6,3 *(1/4")*	
Attacco filettato alimentazione aria	G / BSP	1/4" X 19	1/4" X 19	1/4" X 19	
> Ø tubi max (est.) - **Ferrosi**	mm *(inches)*	6,3 *(1/4")*	9,5 *(3/8")*	12,7 *(1/2")*	<
> Ø tubi max (est.) - ***NON ferrosi***	mm *(inches)*	12,7 *(1/2")*	15,9 *(5/8")*	19,0 *(3/4")*	<
Raccordo	*Cod.*	***F/311 -1/4"***	***F/311 -1/4"***	***F/311 -3/8"***	
Lunghezza **A**	mm *(inches)*	240 *(9.5)*	260 *(10.2)*	310 *(12.2)*	
Larghezza **B**	mm *(inches)*	193 *(7.6)*	193 *(7.6)*	193 *(7.6)*	
Altezza / Ø **C**	mm *(inches)*	50 *(2.0)*	50 *(2.0)*	50 *(2.0)*	
Peso	Kg *(Lb)*	1,24 *(2.74)*	1,36 *(3.00)*	1,80 *(3.97)*	
Colore	*RAL*	7035	7035	7035	

• *Tutti i valori misurati con pressione aria a* **6,3 bar** *(90 psi)*

MAUS ITALIA

Minirol

Minirol

Mandrinatrici pneumatiche a controllo di coppia con inversione automatica per tubi da 6,3 a 12,7 mm *(da 1/4" a 1/2")*

Fornitura standard

- Valigia per il trasporto
- Mandrinatrice pneumatica ***Minirol***
- Manuale di istruzioni
- Raccordo rapido ***F/311***
- Lubrificatore
- Tubo di ingresso aria spiralato Ø 12x8 mm L=10 m
- Attacco per tubo di ingresso aria da ¼" GAS
- Silenziatore
- Serie di palette per motore
- Cacciavite per regolazione coppia
- Impugnatura ausiliaria

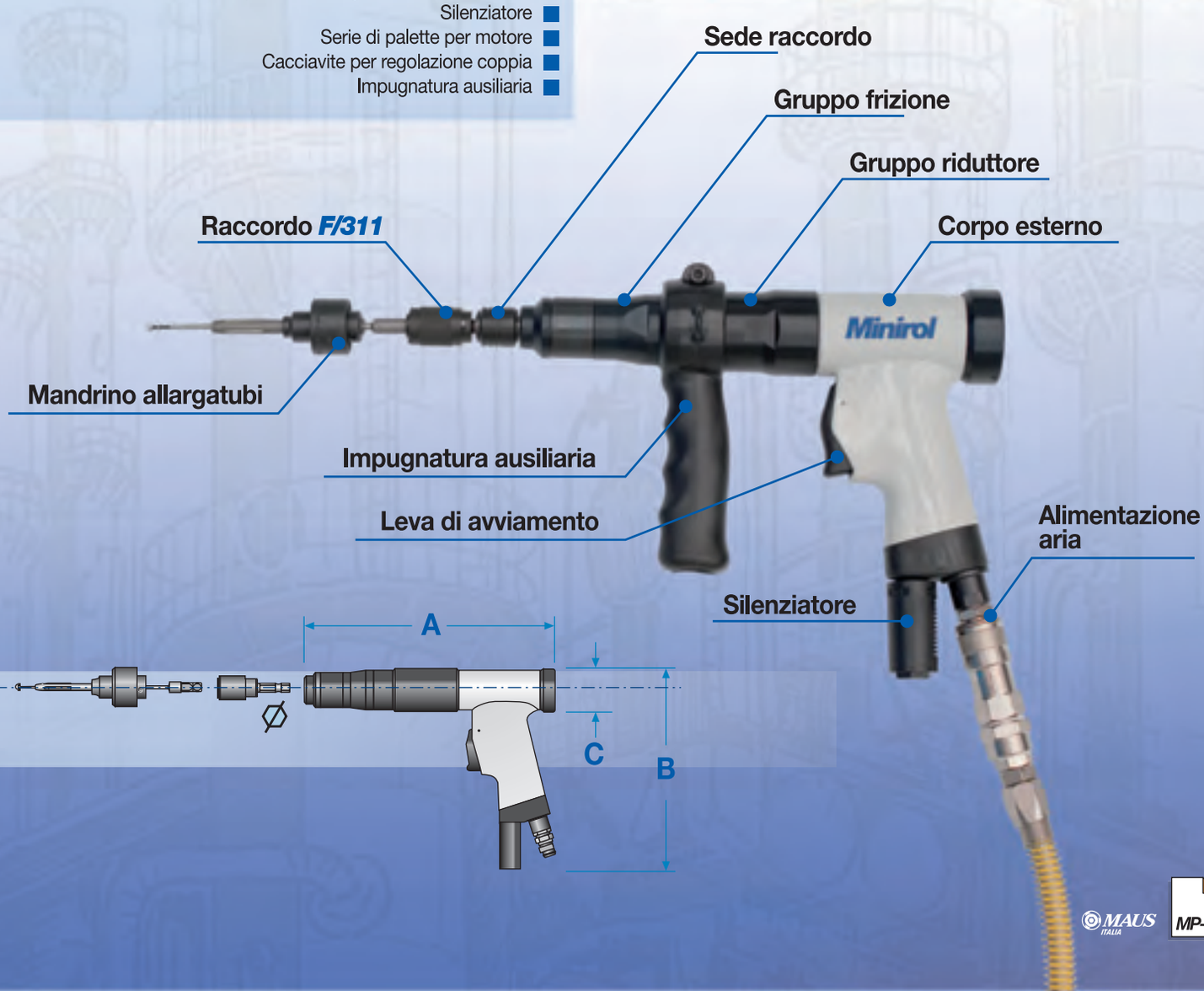

Macrol

MAUS ITALIA

Per tubi fino a 2.1/4” - 58 mm

MP-8 MAUS ITALIA

MAUS ITALIA

Macrol

Macrol

Vasta gamma di mandrinatrici pneumatiche a controllo di coppia per tubi da 19 a 58 mm *(da 3/4" a 2.1/4")*

Le mandrinatrici pneumatiche a controllo di coppia della serie ***Macrol*** sono progettate per l'utilizzo in cantiere e nelle riparazioni dei fasci tubieri direttamente sugli impianti chimici e petrol-chimici.

La serie ***Macrol*** viene proposta in 5 differenti versioni in grado di coprire una vasta gamma di tubi garantendo all'albero motore grande sensibilità o potenza a seconda della versione prescelta.

- Costruita in alluminio
- Leggera e robusta
- Compatta a maneggevole
- Controllo di coppia regolabile incorporato (con arresto automatico alla soglia impostata)
- Uniformità di lavorazione garantita
- Ripetibilità con tolleranza ±3%
- Reversibile
- Indipendenza nel controllo di coppia della pressione dell'aria

Macrol

MAUS ITALIA

Caratteristiche tecniche		Macrol-1350	Macrol-750	Macrol-450	Macrol-200	Macrol-130	
Velocità	giri/min *(R.P.M)*	1350	750	450	200	130	
Coppia min	Nm *(Ft Lb)*	1,0 *(0.7)*	2,0 *(1.4)*	3,0 *(2.1)*	5,0 *(3.6)*	10,0 *(7.3)*	
Coppia max	Nm *(Ft Lb)*	15,0 *(11.0)*	26,0 *(19.2)*	38,0 *(28.0)*	80,0 *(59.0)*	125,0 *(92.2)*	
Pressione di alimentazione	Bar *(psi)*	6,3 *(92)*	6,3 *(92)*	6,3 *(92)*	6,3 *(92)*	6,3 *(92)*	
Consumo aria	Lt/min *(cfm)*	840 *(30.0)*	840 *(30.0)*	840 *(30.0)*	840 *(30.0)*	840 *(30.0)*	
Attacco quadro ☐	mm *(inches)*	12 *(0.47)*	12 *(0.47)*	12 *(0.47)*	12 *(0.47)*	12 *(0.47)*	
Attacco filettato alimentazione aria	G / BSP	3/8" X 19	3/8" X 19	3/8" X 19	3/8" X 19	3/8" X 19	
Attacco filettato scarico aria	G / BSP	1/2" X 14	1/2" X 14	1/2" X 14	1/2" X 14	1/2" X 14	
> Ø tubi max (est.) - **Ferrosi**	mm *(inches)*	19,0 *(3/4")*	25,4 *(1")*	31,8 *(1.1/4")*	44,4 *(1.3/4")*	57,1 *(2.1/4")*	<
> Ø tubi max (est.) - ***NON ferrosi***	mm *(inches)*	25,4 *(1")*	38,1 *(1.1/2")*	44,4 *(1.3/4")*	57,1 *(2.1/4")*	69,8 *(2.3/4")*	<
Raccordo	*Cod.*	***F/313 - 3/8"***	***F/313 - 3/8"***	***F/313 - 3/8"***	***F/313 -1/2"***	***F/313 -1/2"***	
Lunghezza **A**	mm *(inches)*	490 *(19.3)*	490 *(19.3)*	490 *(19.3)*	800 *(31.5)*	800 *(31.5)*	
Larghezza **B**	mm *(inches)*	330 *(13.0)*	330 *(13.0)*	330 *(13.0)*	365 *(14.4)*	365 *(14.4)*	
Altezza/Ø **C**	mm *(inches)*	70 *(2.8)*	70 *(2.8)*	70 *(2.8)*	70 *(2.8)*	70 *(2.8)*	
Peso	Kg *(Lb)*	7,0 *(15.6)*	7,0 *(15.6)*	7,0 *(15.6)*	8,6 *(19.1)*	8,6 *(19.1)*	
Bilanciatore consigliato	*Cod.*	***TPB 2***	***TPB 2***	***TPB 2***	***TPB 2/A***	***TPB 2/A***	

• *Tutti i valori misurati con pressione aria a* **6,3 bar** *(90 psi)*

MAUS ITALIA **Macrol**

Macrol

Vasta gamma di mandrinatrici pneumatiche a controllo di coppia per tubi da 19 a 58 mm *(da 3/4" a 2.1/4")*

Fornitura standard

- Valigia per il trasporto
- Mandrinatrice pneumatica ***Macrol***
- Manuale di istruzioni
- Raccordo rapido ***F/313***
- Lubrificatore
- Tubo flessibile di ingresso aria: Ø 23x13 mm L= 6 m
- Tubo spiralato per lo scarico dell'aria: L= 2,5 m
- Serie di palette per motore
- Serie di chiavi di servizio

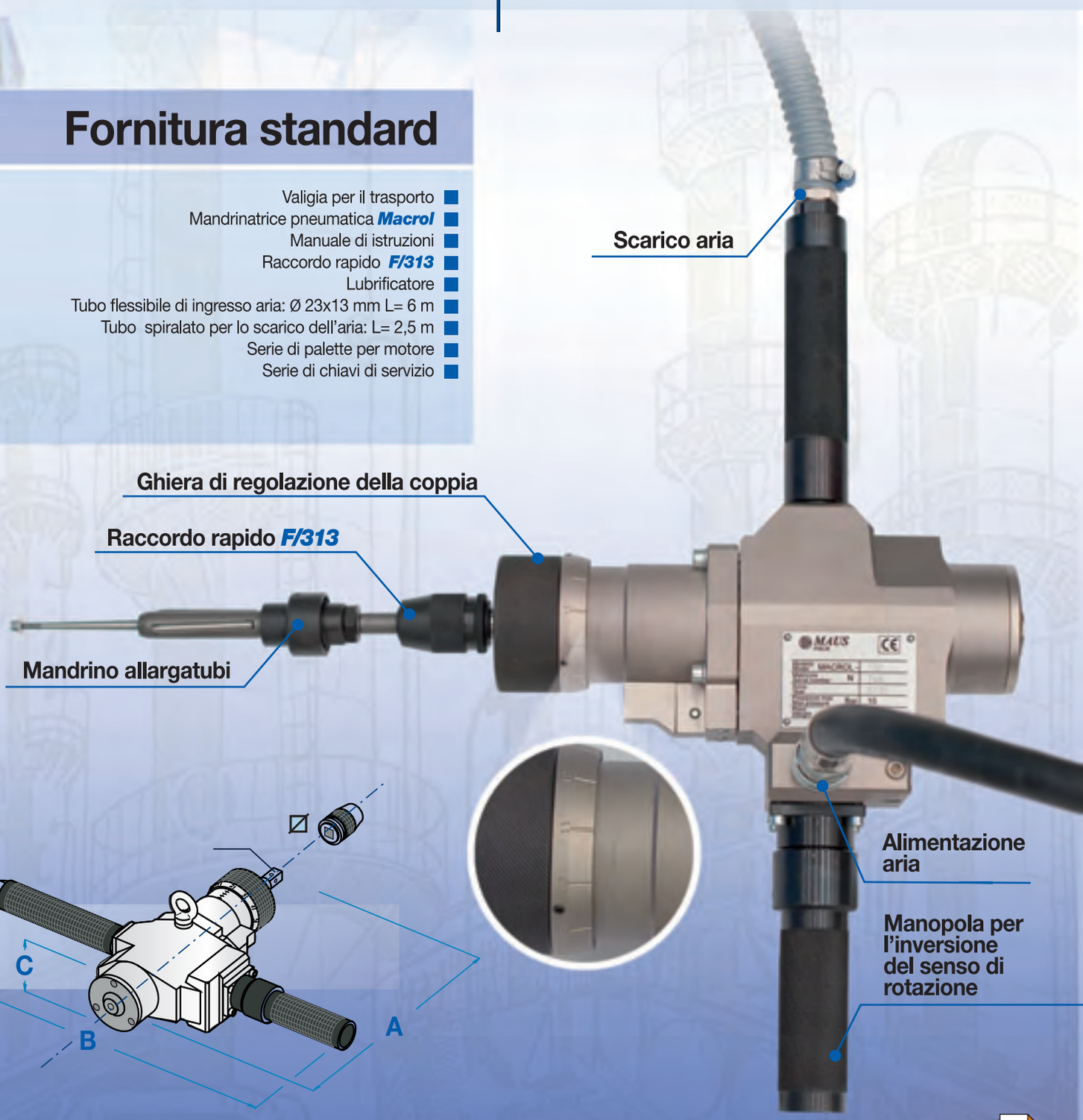

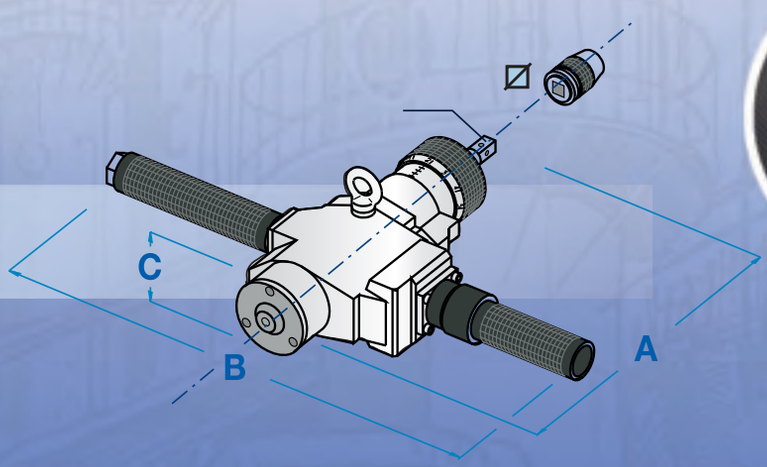

Masterol MAUS ITALIA

Per aree di difficile accesso

MP-12 MAUS ITALIA

MAUS ITALIA **Masterol**

Masterol

Mandrinatrici pneumatiche ad angolo a controllo di coppia per tubi di caldaie fino a 101,6 mm *(4”)*

Le mandrinatrici pneumatiche **ad angolo** a controllo di coppia della serie ***Masterol*** sono particolarmente indicate per la mandrinaturadi tubi nelle caldaie.

La manovrabilità a 360° consente l’utilizzo in situazioni di difficile accessibilità

La selezione della coppia è facilitata da una ghiera di regolazione graduata .

- Costruita in alluminio ed acciaio
- Leggera e robusta
- Compatta a maneggevole
- Controllo di coppia regolabile incorporato (con arresto automatico alla soglia impostata)
- Uniformità di lavorazione garantita
- Ripetibilità con tolleranza ±3%
- Reversibile
- Indipendenza nel controllo di coppia della pressione dell’aria

Masterol

MAUS ITALIA

Caratteristiche tecniche		Masterol-180	Masterol-90
Velocità	giri/min *(R.P.M)*	180	90
Coppia min	Nm *(Ft Lb)*	50,0 *(37.0)*	100,0 *(74.0)*
Coppia max	Nm *(Ft Lb)*	220,0 *(162.3)*	440,0 *(325.6)*
Pressione di alimentazione	Bar *(psi)*	6,3 *(92)*	6,3 *(92)*
Consumo aria	Lt/min *(cfm)*	2000 *(70.6)*	2000 *(70.6)*
Attacco quadro ⧄	mm *(inches)*	18 *(0.70)*	18 *(0.70)*
Attacco filettato alimentazione aria	G / BSP	1/2" X 14	1/2" X 14
Attacco filettato scarico aria	G / BSP	1" X 11	1" X 11
> Ø tubi max (est.) - **Ferrosi**	mm *(inches)*	57,1 *(2.1/4")*	101,6 *(4")* <
> Ø tubi max (est.) - ***NON ferrosi***	mm *(inches)*	69,8 *(2.3/4")*	114,5 *(4.1/2")* <
Raccordo	*Cod.*	***F/316 - 3/4"***	***F/316 - 3/4"***
Lunghezza **A**	mm *(inches)*	570 *(22.5)*	570 *(22.5)*
Larghezza **B**	mm *(inches)*	96 *(3.8)*	96 *(3.8)*
Altezza/Ø **C**	mm *(inches)*	76 *(3.0)*	76 *(3.0)*
Peso	Kg *(Lb)*	9,5 *(21.1)*	9,5 *(21.1)*
Bilanciatore consigliato	*Cod.*	***TPB 2/A***	***TPB 2/A***

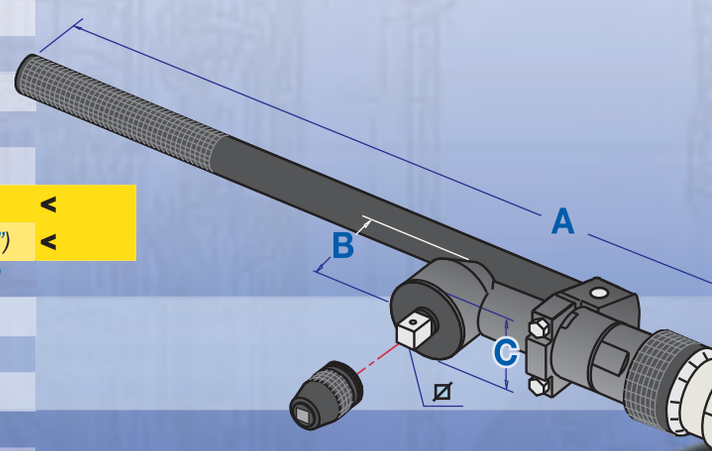

• *Tutti i valori misurati con pressione aria a* **6,3 bar** *(90 psi)*

MAUS ITALIA **Masterol**

Masterol

Mandrinatrici pneumatiche ad angolo a controllo di coppia per tubi di caldaie fino a 101,6 mm *(4")*

Fornitura standard

- Valigia per il trasporto
- Mandrinatrice pneumatica ***Masterol***
- Manuale di istruzioni
- Raccordo rapido ***F/316***
- Lubrificatore
- Tubo flessibile ingresso aria: Ø 23x13 mm L= 6 m
- Tubo spiralato per lo scarico dell'aria: L= 2,5 m
- Serie di palette per motore
- Serie di chiavi di servizio

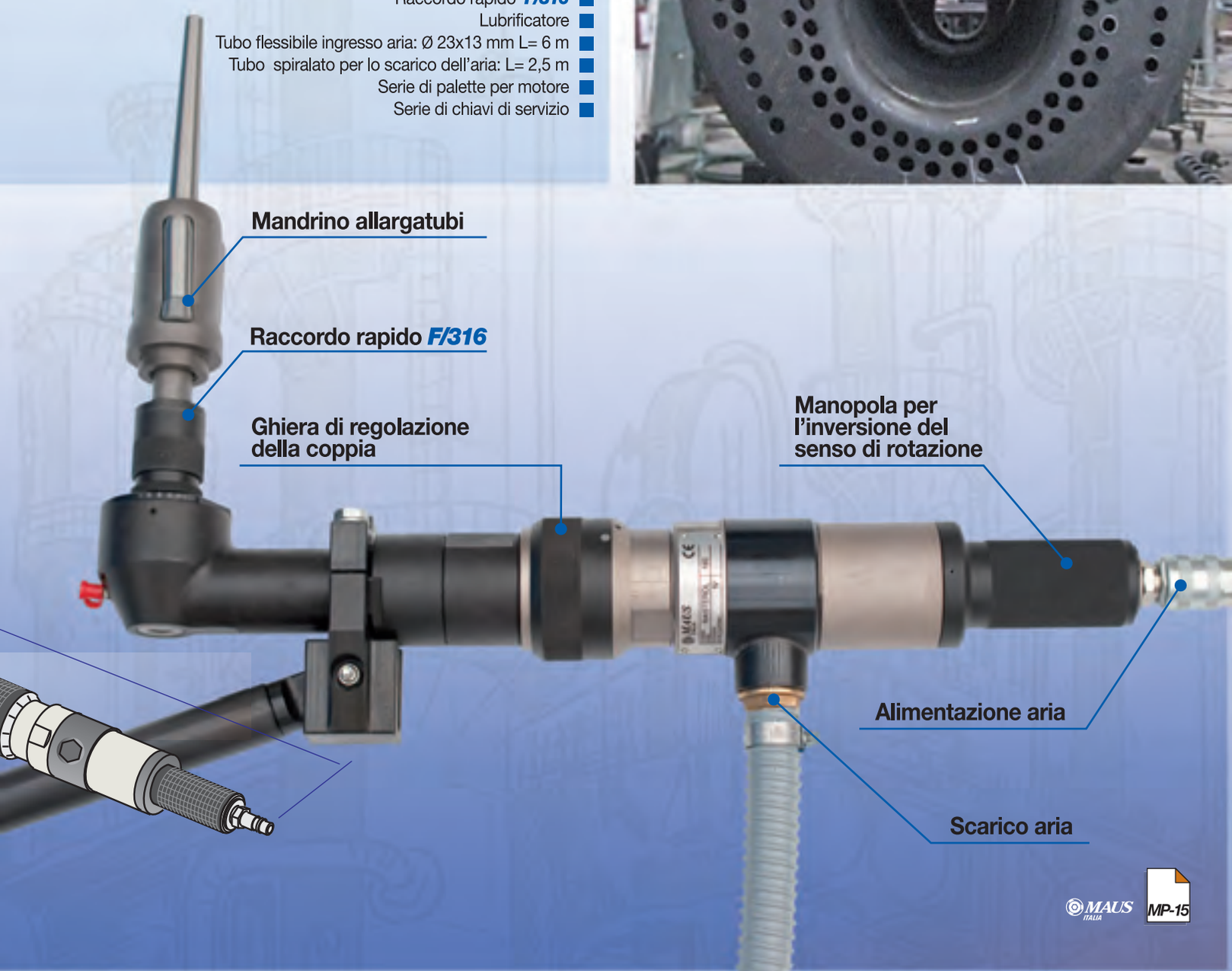

BWG

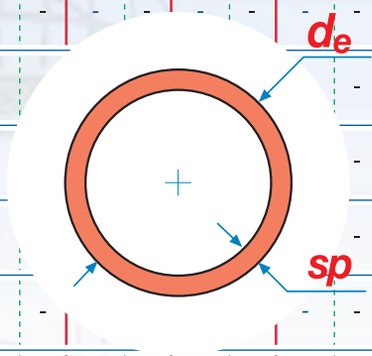

de “ mm	00 BWG		0 BWG		1 BWG		2 BWG		3 BWG		4 BWG		5 BWG		6 BWG		7 BWG		8 BWG		9 BWG		10 BWG		11 BWG	
sp →	0.380	9,65	0.340	8,64	0.300	7,62	0.284	7,21	0.259	6,58	0.238	6,05	0.220	5,59	0.203	5,16	0.180	4,57	0.165	4,19	0.148	3,76	0.134	3,40	0.120	3,05
1/4” (6,3)	-	-	-	-	-	-	-	-	-	-	-	-	-	-	-	-	-	-	-	-	-	-	-	-	-	-
3/8” (9,5)	-	-	-	-	-	-	-	-	-	-	-	-	-	-	-	-	-	-	-	-	-	-	-	-	-	-
1/2” (12,7)	-	-	-							-	-	-	-	-	-	-	-	-	-	-	-	-	-	-	-	-
5/8” (15,9)	-	-	-							-	-	-	-	-	-	-	-	-	-	-	-	-	-	-	-	-
3/4” (19,0)	-	-	-							-	-	-	-	-	-	-	-	-	-	-	-	-	0.482	12,2	0.510	12,9
7/8” (22,2)	-	-	-	-					-	-	-	-	-	-	-	-	-	-	-	-	-	-	0.607	15,4	0.635	16,1
1” (25,4)	-	-	-	-	-	-	-	-	-	-	-	-	-	-	-	-	-	-	0.670	17,0	0.704	17,9	0.732	18,6	0.760	19,3
1.1/4” (31,8)	-	-	-	-	-	-	-	-	-	-	-	-	-	-	-	-	0.890	22,6	0.920	23,4	0.954	24,3	0.982	25,0	1.010	25,7
1.1/2” (38,1)	-	-	-	-	-	-	-	-	-	-	-	-	-	-	-	-	1.140	28,9	1.170	29,7	1.204	30,6	1.232	31,3	1.260	32,0
1.3/4” (44,4)	-	-	-	-	-	-	-	-	-	-	-	-	1.310	33,2	1.344	34,1	1.390	35,2	1.420	36,0	1.454	36,9	1.482	37,6	1.510	38,3
2” (50,8)	-	-	-	-	-	-	-	-	-	-	1.524	38,7	1.560	39,6	1.594	40,5	1.640	41,6	1.670	42,4	1.704	43,3	1.732	44,0	1.760	44,7
2.1/4” (57,1)	1.490	37,8	1.570	39,8	1.650	41,8	1.682	42,7	1.732	43,9	1.774	45,0	1.810	45,9	1.844	46,8	1.890	47,9	1.920	48,7	1.954	49,6	1.982	50,3	2.010	51,0
2.1/2” (63,5)	1.740	44,2	1.820	46,2	1.900	48,2	1.932	49,1	1.982	50,3	2.024	51,4	2.060	52,3	2.094	53,2	2.140	54,3	2.170	55,1	2.204	56,0	2.232	56,7	2.260	57,4
2.3/4” (69,8)	1.990	50,5	2.070	52,5	2.150	54,5	2.182	55,3	2.232	56,6	2.274	57,7	2.310	58,6	2.344	59,5	2.390	60,6	2.420	61,4	2.454	62,3	2.482	63,0	2.510	63,7
3” (76,2)	2.240	56,9	2.320	58,9	2.400	60,9	2.432	61,8	2.482	63,0	2.524	64,1	2.560	65,0	2.594	65,9	2.640	67,0	2.670	67,8	2.704	68,7	2.732	69,4	2.760	70,1
3.1/4” (82,6)	2.490	63,3	2.570	65,3	2.650	67,3	2.682	68,2	2.732	69,4	2.774	70,5	2.810	71,4	2.844	72,3	2.890	73,4	2.920	74,2	2.954	75,1	2.982	75,8	3.010	76,5
3.1/2” (88,9)	2.740	69,6	2.820	71,6	2.900	73,6	2.932	74,5	2.982	75,7	3.024	76,8	3.060	77,7	3.094	78,6	3.140	79,7	3.170	80,5	3.204	81,4	3.232	82,1	3.260	82,8
3.3/4” (95,2)	2.990	75,9	3.070	77,9	3.150	79,9	3.182	80,8	3.232	82,0	3.274	83,1	3.310	84,0	3.344	84,9	3.390	86,0	3.420	86,8	3.454	87,7	3.482	88,4	3.510	89,1
4” (101,6)	3.240	82,3	3.320	84,3	3.400	86,3	3.432	87,2	3.482	88,4	3.524	89,5	3.560	90,4	3.594	91,3	3.640	92,4	3.670	93,2	3.704	94,1	3.732	94,8	3.760	95,5
4.1/4” (108,0)	3.490	88,7	3.570	90,7	3.650	92,7	3.682	93,6	3.732	94,8	3.774	95,9	3.810	96,8	3.844	97,7	3.890	98,8	3.920	99,6	3.954	100,5	3.982	101,2	4.010	101,9
4.1/2” (114,3)	3.740	95,0	3.820	97,0	3.900	99,0	3.932	99,9	3.982	101,1	4.024	102,2	4.060	103,1	4.094	104,0	4.140	105,1	4.170	105,9	4.204	106,8	4.232	107,5	4.260	108,2

MAUS ITALIA

12 BWG		13 BWG		14 BWG		15 BWG		16 BWG		17 BWG		18 BWG		19 BWG		20 BWG		21 BWG		22 BWG		23 BWG		24 BWG		de
"	mm	"	mm	"	mm	"	mm	"	mm	"	mm	"	mm	"	mm	"	mm	"	mm	"	mm	"	mm	"	mm	" mm
0.109	2,77	0.095	2,41	0.083	2,11	0.072	1,83	0.065	1,65	0.058	1,47	0.049	1,24	0.042	1,07	0.035	0,89	0.032	0,81	0.028	0,71	0.025	0,64	0.022	0,56	← sp
-	-	-	-	-	-	-	-	-	-	-	-	0.152	3,8	0.166	4,1	0.180	4,5	0.186	4,7	0.194	4,9	0.200	5,0	0.206	5,2	1/4" (6,3)
-	-	-	-	0.209	5,3	0.231	5,8	0.245	6,2	0.259	6,5	0.277	7,0	0.291	7,3	0.305	7,7	0.311	7,9	0.319	8,1	0.325	8,2	0.331	8,4	3/8" (9,5)
-	-	0.310	7,9	0.334	8,5	0.356	9,0	0.370	9,4	0.384	9,7	0.402	10,2	0.416	10,5	0.430	10,9	0.436	11,1	0.444	11,3	0.450	11,4	0.456	11,6	1/2" (12,7)
0.407	10,3	0.435	11,1	0.459	11,7	0.481	12,2	0.495	12,6	0.509	12,9	0.527	13,4	0.541	13,7	0.555	14,1	0.561	14,3	0.569	14,5	0.575	14,6	0.581	14,8	5/8" (15,9)
0.532	13,4	0.560	14,2	0.584	14,8	0.606	15,3	0.620	15,7	0.634	16,0	0.652	16,5	0.666	16,8	0.680	17,2	0.686	17,4	0.694	17,6	0.700	17,7	0.706	17,9	3/4" (19,0)
0.657	16,6	0.685	17,4	0.709	18,0	0.731	18,5	0.745	18,9	0.759	19,2	0.777	19,7	0.791	20,0	0.805	20,4	0.811	20,6	0.819	20,8	0.825	20,9	0.831	21,1	7/8" (22,2)
0.782	19,8	0.810	20,6	0.834	21,2	0.856	21,7	0.870	22,1	0.884	22,4	0.902	22,9	0.916	23,2	0.930	23,6	0.936	23,8	0.944	24,0	0.950	24,1	0.956	24,3	1" (25,4)
1.032	26,2	1.060	27,0	1.084	27,6	1.106	28,1	1.120	28,5	1.134	28,8	1.152	29,3	1.166	29,6	1.180	30,0	1.186	30,2	1.194	30,4	1.200	30,5	1.206	30,7	1.1/4" (31,8)
1.282	32,5	1.310	33,3	1.334	33,9	1.356	34,4	1.370	34,8	1.384	35,1	1.402	35,6	1.416	35,9	1.430	36,3	1.436	36,5	1.444	36,7	1.450	36,8	1.456	37,0	1.1/2" (38,1)
1.532	38,8	1.560	39,6	1.584	40,2	1.606	40,7	1.620	41,1	1.634	41,4	1.652	41,9	1.666	42,2	1.680	42,6	1.686	42,8	1.694	43,0	1.700	43,1	1.706	43,3	1.3/4" (44,4)
1.782	45,2	1.810	46,0	1.834	46,6	1.856	47,1	1.870	47,5	1.884	47,8	1.902	48,3	1.916	48,6	1.930	49,0	1.936	49,2	1.944	49,4	1.950	49,5	1.956	49,7	2" (50,8)
2.032	51,5	2.060	52,3	2.084	52,9	2.106	53,4	2.120	53,8	2.134	54,1	2.152	54,6	-	-	-	-	-	-	-	-	-	-	-	-	2.1/4" (57,1)
2.282	57,9	2.310	58,7	2.334	59,3	2.356	59,8	2.370	60,2	2.384	60,5	2.402	61,0	-	-	-	-	-	-	-	-	-	-	-	-	2.1/2" (63,5)
2.532	64,2	2.560	65,0	2.584	65,6	2.606	66,1	2.620	66,5	2.634	66,8	2.652	67,3	-	-	-	-	-	-	-	-	-	-	-	-	2.3/4" (69,8)
2.782	70,6	2.810	71,4	2.834	72,0	2.856	72,5	2.870	72,9	2.884	73,2	2.902	73,7	-	-	-	-	-	-	-	-	-	-	-	-	3" (76,2)
3.032	77,0	3.060	77,8	3.084	78,4	3.106	78,9	3.120	79,3	3.134	79,6	3.152	80,1	-	-	-	-	-	-	-	-	-	-	-	-	3.1/4" (82,6)
3.282	83,3	3.310	84,1	3.334	84,7	3.356	85,2	3.370	85,6	3.384	85,9	3.402	86,4	-	-	-	-	-	-	-	-	-	-	-	-	3.1/2" (88,9)
3.532	89,6	3.560	90,4	3.584	91,0	3.606	91,5	3.620	91,9	3.634	92,2	3.652	92,7	-	-	-	-	-	-	-	-	-	-	-	-	3.3/4" (95,2)
3.782	96,0	3.810	96,8	3.834	97,4	3.856	97,9	3.870	98,3	3.884	98,6	3.902	99,1	-	-	-	-	-	-	-	-	-	-	-	-	4" (101,6)
4.032	102,4	4.060	103,2	4.084	103,8	4.106	104,3	4.120	104,7	4.134	105,0	4.152	105,5	-	-	-	-	-	-	-	-	-	-	-	-	4.1/4" (108,0)
4.282	108,7	4.310	109,5	4.334	110,1	4.356	110,6	4.370	111,0	4.384	111,3	4.402	111,8	-	-	-	-	-	-	-	-	-	-	-	-	4.1/2" (114,3)

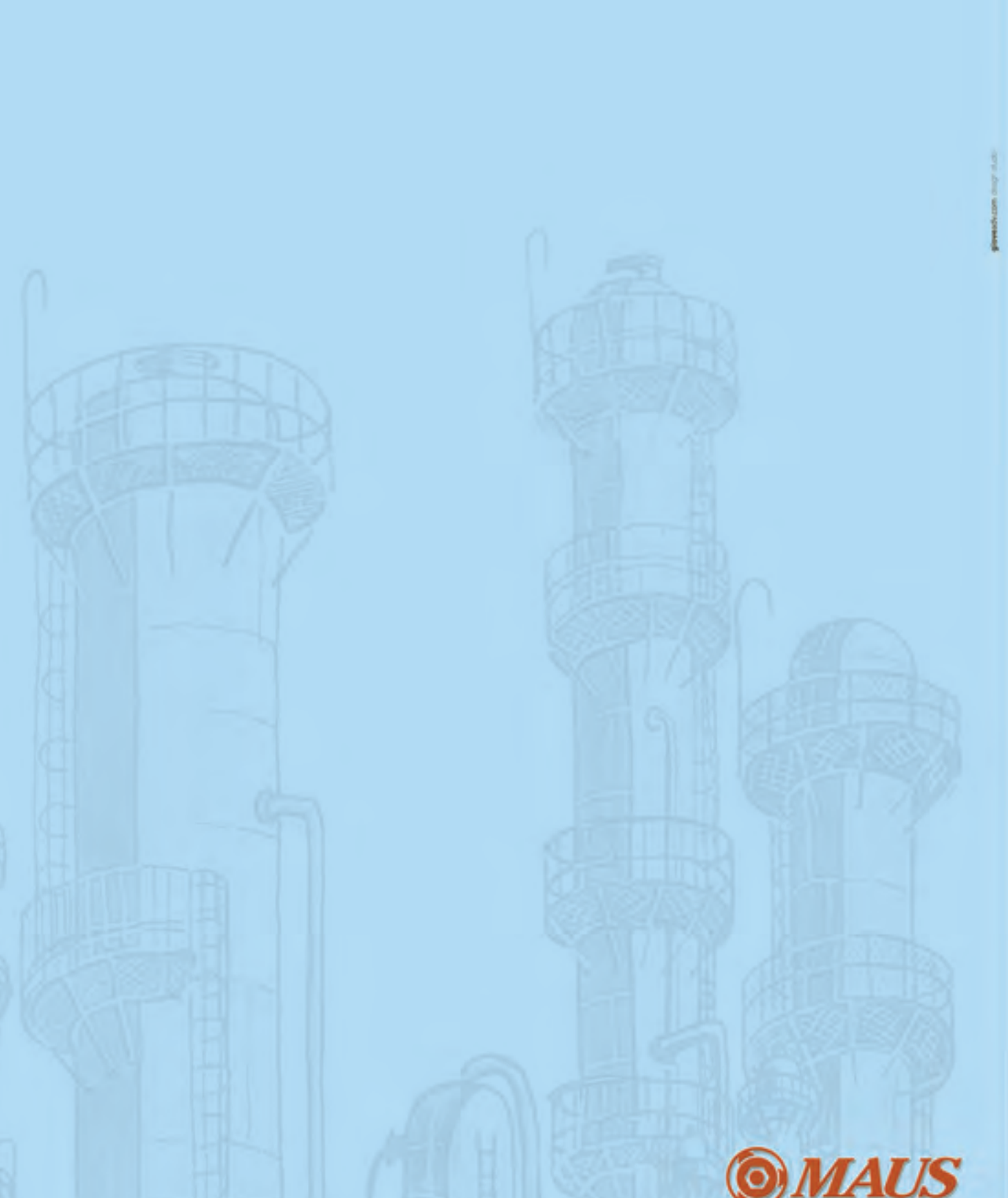

MAUS ITALIA F. AGOSTINO & C. s.a.s.
SS PAULLESE KM 30
26010 BAGNOLO CREMASCO (CR)

Tel. 0373 2370
FAX 0373 649560
e-mail: info@mausitalia.it
www.mausitalia.it

© 2012 Maus Italia, tutti i diritti riservati

Pneumtic_motors_ITA_2013_06_REV01

I dati tecnici riportati possono variare in qualsiasi momento senza preavviso. Il presente documento è da considerarsi puramente orientativo e non costituisce offerta di prodotto.